Automatisk pooldammsugare

Art.nr 31264 Midi-Vac10

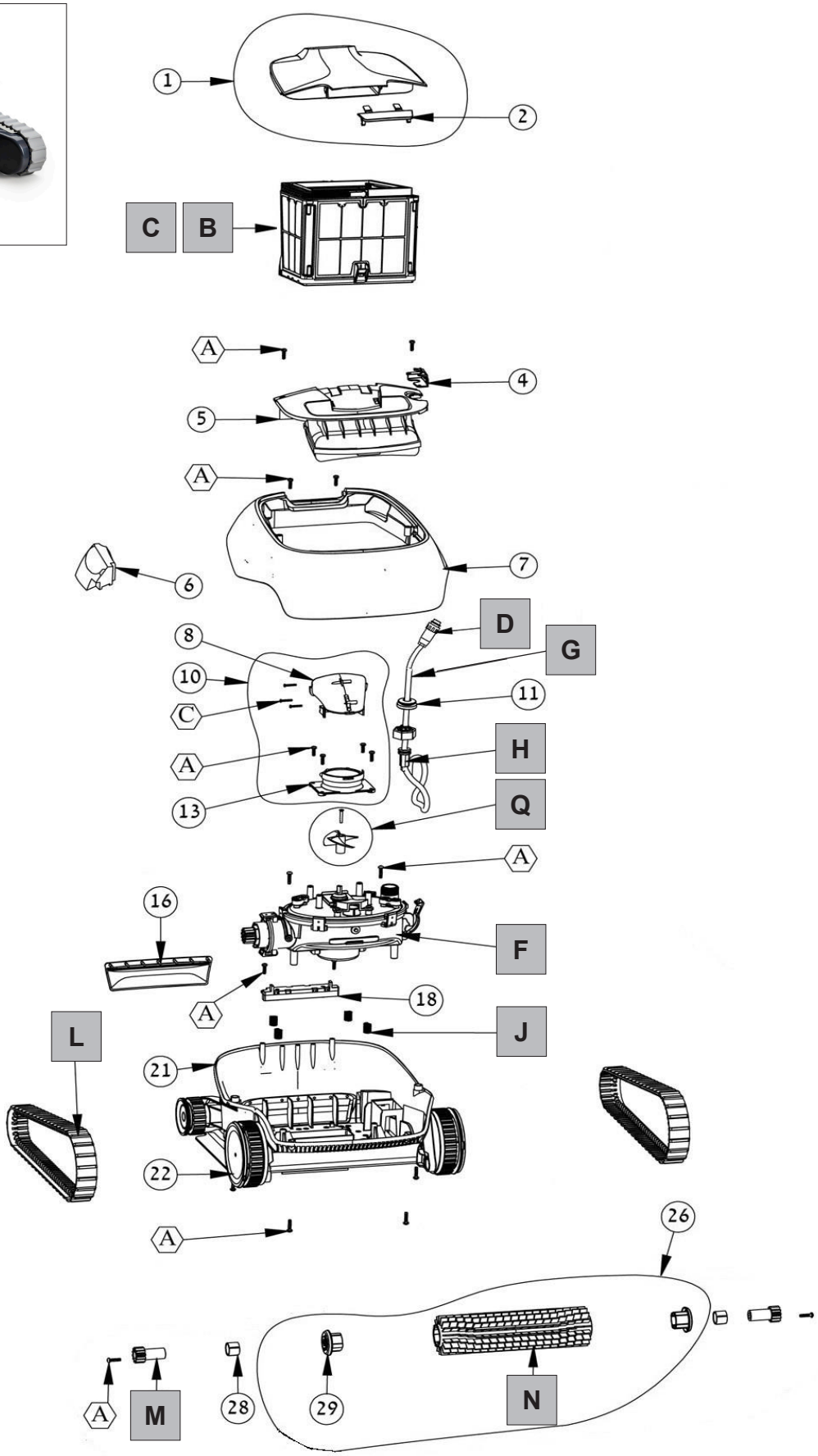

Pahlén
swimming pool equipment

Automatisk pooldammsugare

Art.nr 31265 Midi-Vac20

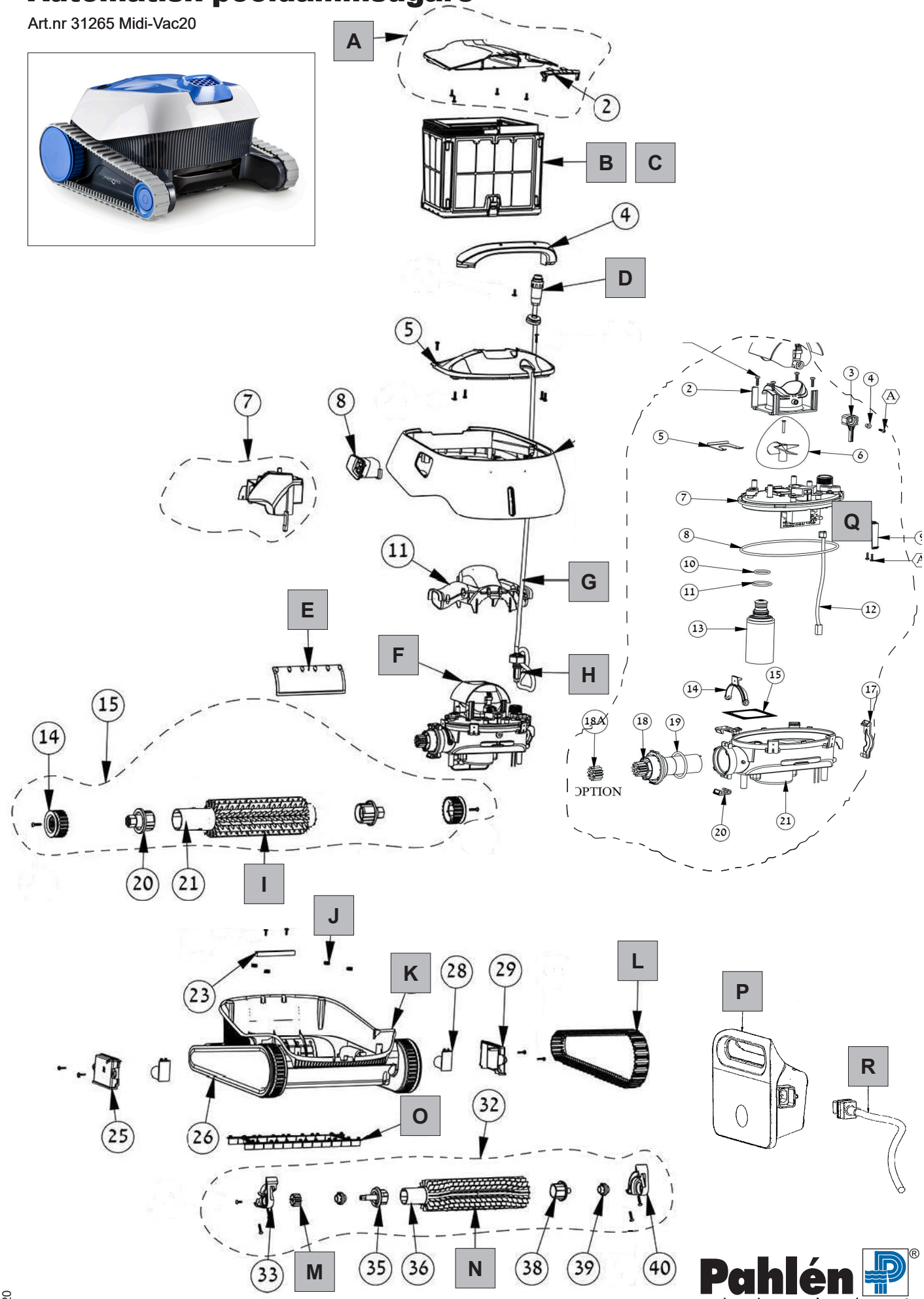

Automatisk pooldammsugare

Pos	Benämning	MidiVac10	MidiVac20
A	Topplucka komplett	—	634651
B	Filterkorg inkl nätfilter	634667	634652
C	Nätfilterkit	634668	634653
D	Kontakt Amphenol	634654	
E	Dräneringsklaff	—	634656
F	Motorenhet	634669	634658
G	Flytkabel 18 m	634670	634655
H	Utbyteskontakt för flytkabel	634659	
I	Borste PVC grå - passiv	—	634660
J	Avlastningsfjäder för filterkorg	634661	
K	Chassi	—	634662
L	Drivband grå	634663	
M	Tandat hjul Z12 för aktiv borste	634671	634664
N	Borste PVC grå - aktiv	634665	
O	Gummibandskit, 10 st	—	634666
P	Transformator 230V	634650	
Q	Impeller + skruv (till motorenheten)	634657	
R	Transformatorkabel	634672	